MOTOREN MIT EINER LEISTUNG ÜBER 1000 W

Datenblatt
LKW15D

SERIE LKW - Nicht umsteuerbar
WATT: 1340 / VERBRAUCH: 1400 Nl/1'



1. Zylindrische Welle mit Keil
2. Schmiervorrichtung
3. Lufteinlass
4. Luftauslass

Produktdatenblätter

Rechtsläufer - Modell	LKW15D
Rechtsläufer - Bestellnr.	8711242
Drehzahl U/min - Leerlauf	1350
Drehzahl U/min - Max Leistung	670
Drehmoment Nm - Max Leistung	19,1
Drehmoment Nm - Min. Anlaufmoment	22,7

Formularfunktionen

Normaler Lieferzustand:
zylindrische Welle und Gehäuse, wie im Foto dargestellt.
Auf Wunsch:
Gewindewelle
- Anzeige /AF (Linksläufer ausgeschlossen - Überprüfung bei umsteuerbaren Ausfüh- rungen)
- Kegelwelle - Anzeige / AC
- mit Spannzange - Anzeige / AP

MOTOREN MIT EINER LEISTUNG ÜBER 1000 W

Datenblatt
LKW15D

SERIE LKW - Nicht umsteuerbar

WATT: 1340 / VERBRAUCH: 1400 Nl/1'

Charakteristische Kurven

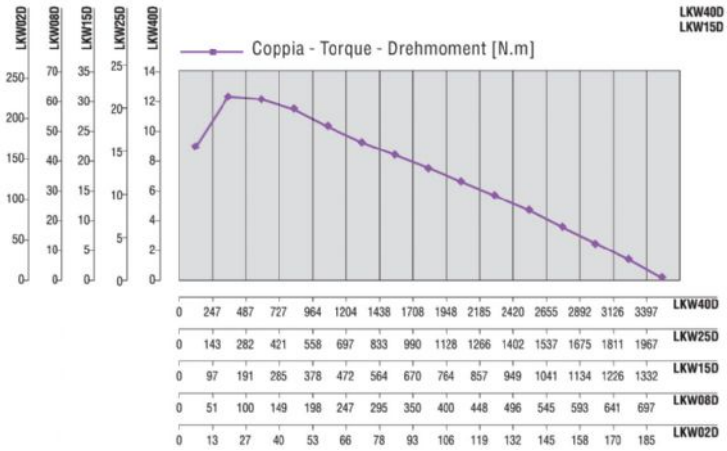



Zulässige radiale und axiale Belastungen

Schablon	Code	Fr (N)	Fa (N)	Co (N)
LKW15D	8711242	2850	3900	7800

Gesamtabmessungen

MOTOREN MIT EINER LEISTUNG ÜBER 1000 W

Datenblatt
LKW15D

SERIE LKW - Nicht umsteuerbar

WATT: 1340 / VERBRAUCH: 1400 Nl/1'

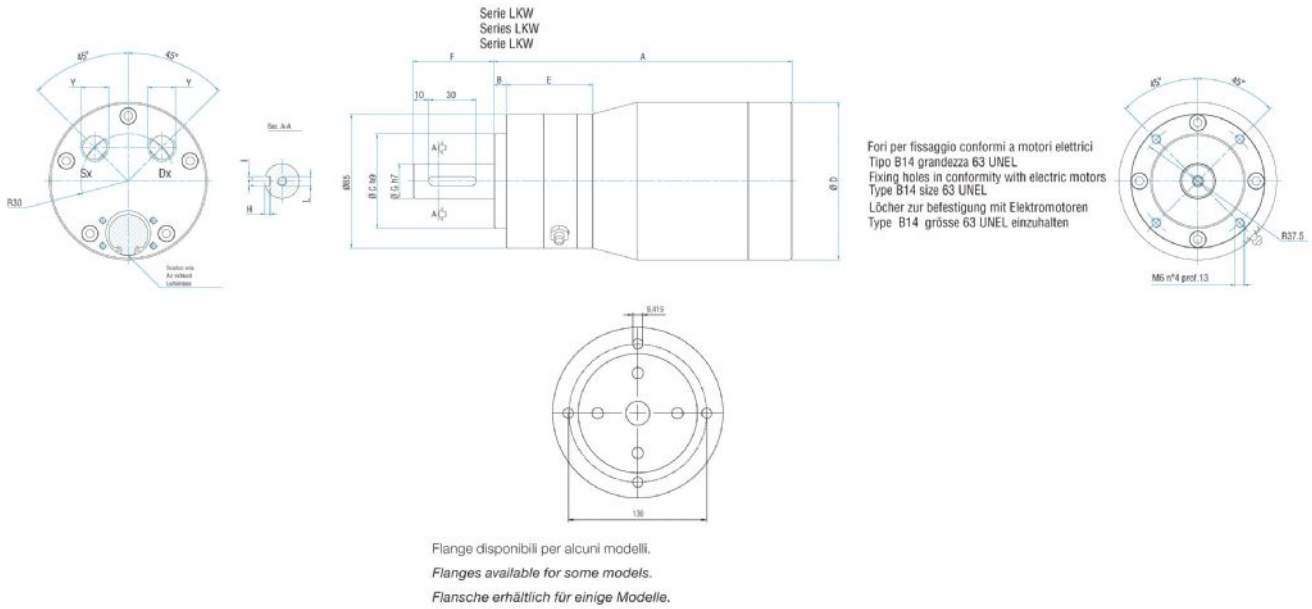

Flange disponibili per alcuni modelli.
Flanges available for some models.
Flansche erhältlich für einige Modelle.

Schablone	Code	A	B	C	D	E	F	G	H	I	J	K	L	Y	Z
LKW15D	8711242	189,2	8	60	100	54,8	51,2	22	3,5	6	/	/	M6	3/8"	/