MOTOREN MIT EINER LEISTUNG ÜBER 1000 W

Datenblatt
LKW15R

SERIE LKW - Umsteuerbar

WATT: 1070 / VERBRAUCH: 1600 Nl/1'
Messwerte bei einem Druck von 6 bar - Mindestdurchmesser des Zuluftschlauchs 13 mm

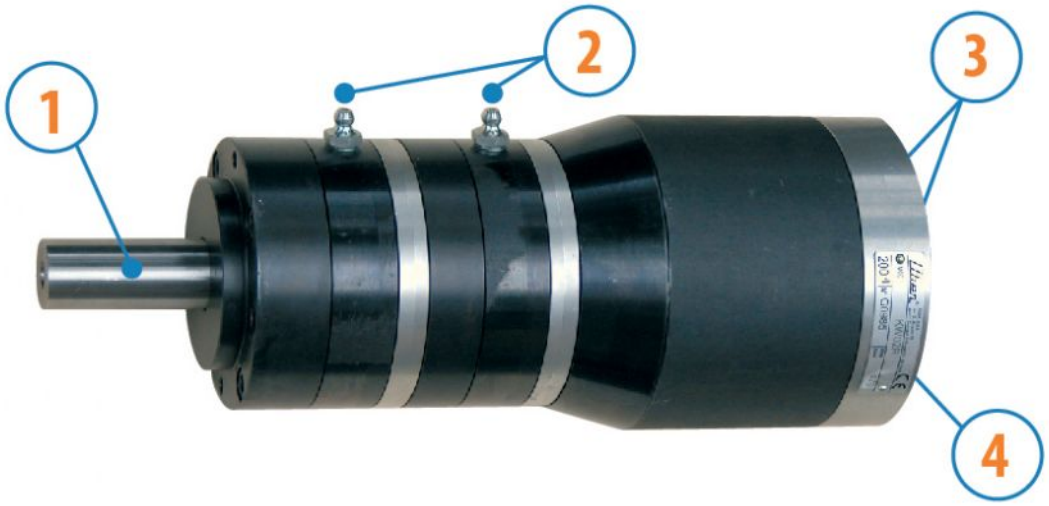

1. Zylindrische Welle mit Keil
2. Schmiervorrichtungen
3. Lufteinlässe
4. Luftauslass

Produktdatenblätter

- Modell	LKW15R
- Bestellnr.	8731242
Drehzahl U/min - Leerlauf	1200
Drehzahl U/min - Max Leistung	610
Drehmoment Nm - Max Leistung	12,8
Drehmoment Nm - Min. Anlaufmoment	15,1

Formularfunktionen

Normaler Lieferzustand:
zylindrische Welle und Gehäuse, wie im Foto dargestellt.
Auf Wunsch:
Gewindewelle
- Anzeige /AF (Linksläufer ausgeschlossen - Überprüfung bei umsteuerbaren Ausfüh- rungen)
- Kegelwelle - Anzeige / AC
- mit Spannzange - Anzeige / AP

MOTOREN MIT EINER LEISTUNG ÜBER 1000 W

Datenblatt
LKW15R

SERIE LKW - Umsteuerbar

WATT: 1070 / VERBRAUCH: 1600 Nl/1'

Messwerte bei einem Druck von 6 bar - Mindestdurchmesser des Zuluftschlauchs 13 mm

Charakteristische Kurven

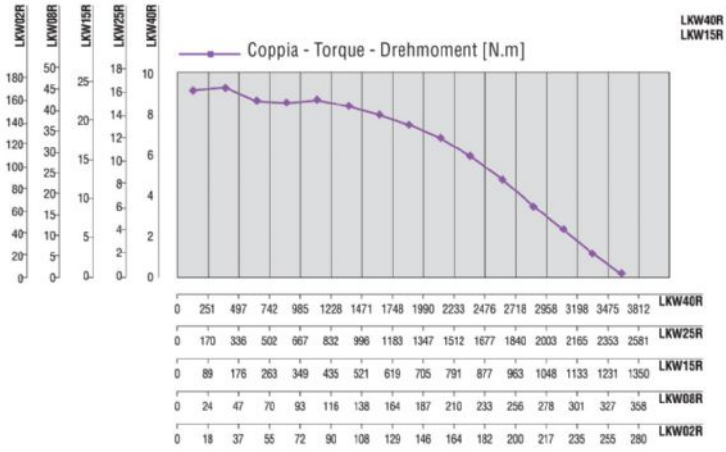

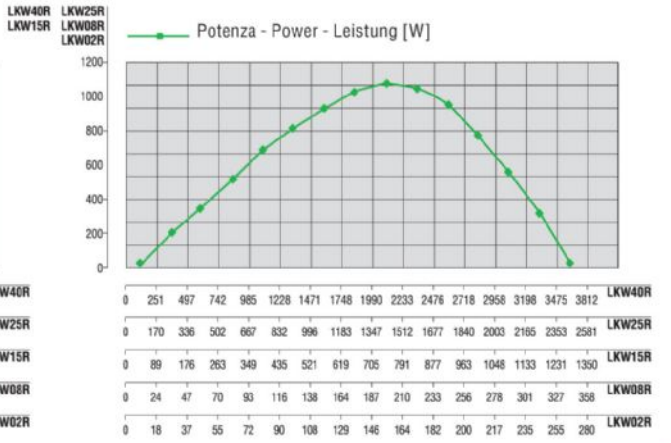

Zulässige radiale und axiale Belastungen

Schablon	Code	Fr (N)	Fa (N)	Co (N)
LKW15R	8731242	2850	3900	7800

Gesamtabmessungen

MOTOREN MIT EINER LEISTUNG ÜBER 1000 W

Datenblatt
LKW15R

SERIE LKW - Umsteuerbar

WATT: 1070 / VERBRAUCH: 1600 Nl/1'

Messwerte bei einem Druck von 6 bar - Mindestdurchmesser des Zuluftschlauchs 13 mm

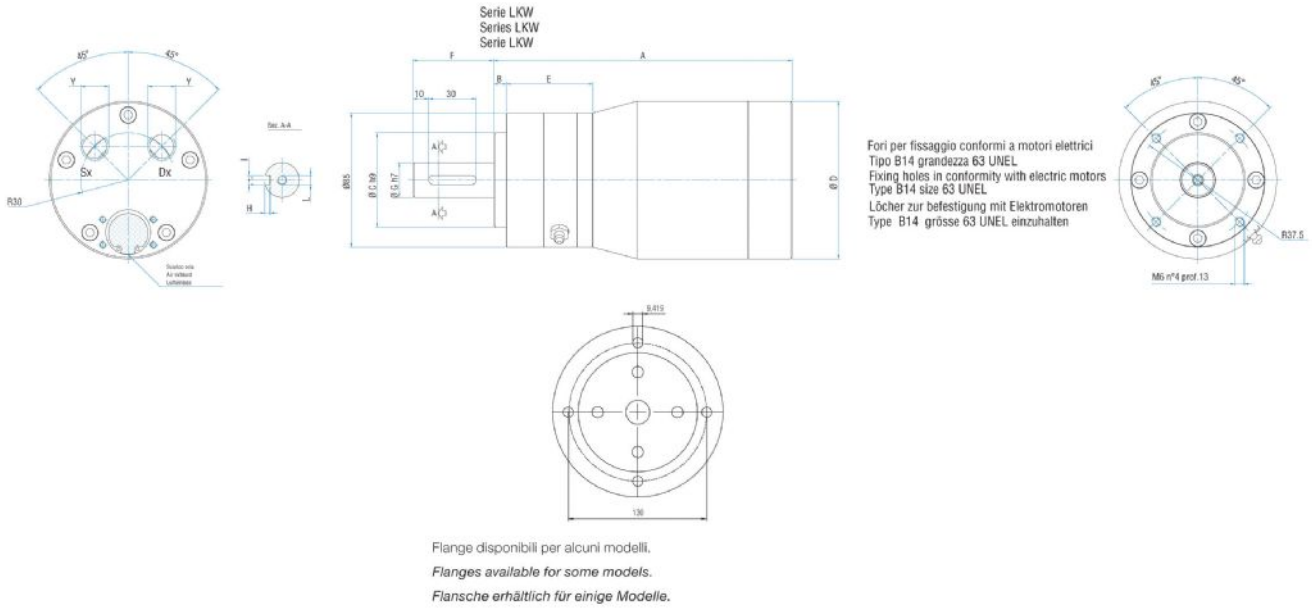

Flange disponibili per alcuni modelli.
Flanges available for some models.
Flansche erhältlich für einige Modelle.

Schablone	Code	A	B	C	D	E	F	G	H	I	J	K	L	Y	Z
LKW15R	8731242	189,2	8	60	100	54,8	51,2	22	3,5	6	/	/	M6	3/8"	/