# LANGSAME MOTOREN

SERIE LGG - Umsteuerbar

WATT: 400 / VERBRAUCH: 560 Nl/1'

Messwerte bei einem Druck von 6 bar - Mindestdurchmesser des Zuluftschlauchs 8 mm

Datenblatt

**LGG200R**




1. Zylindrische Welle mit Keil
2. Abholbereich
3. Lufteinlässe
4. Luftauslass

## Produktdatenblätter

| | |
|---|---|
| - Modell | LGG200R |
| - Bestellnr. | 8731215 |
| Drehzahl U/min - Leerlauf | 200 |
| Drehzahl U/min - Max Leistung | 120 |
| Drehmoment Nm - Max Leistung | 33 |
| Drehmoment Nm - Min. Anlaufmoment | 47 |

## Formularfunktionen

Die in der Tabelle angeführten Modelle werden normalerweise in Form von zylindrischer Welle und zylindrischem Gehäuse, wie im Foto dargestellt geliefert.

# LANGSAME MOTOREN

SERIE LGG - Umsteuerbar

WATT: 400 / VERBRAUCH: 560 Nl/1'

Messwerte bei einem Druck von 6 bar - Mindestdurchmesser des Zuluftschlauchs 8 mm

Datenblatt
**LGG200R**

## Charakteristische Kurven

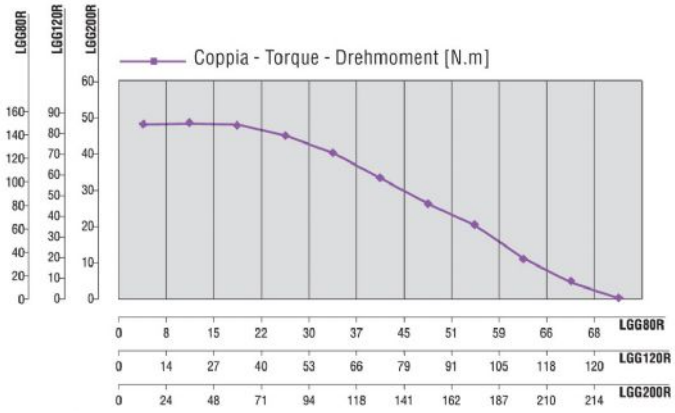





## Zulässige radiale und axiale Belastungen

| Schablon | Code | Fr (N) | Fa (N) | Co (N) |
|---|---|---|---|---|
| LGG200 | 8731215 | 2100 | 2350 | 4750 |

## Gesamtabmessungen

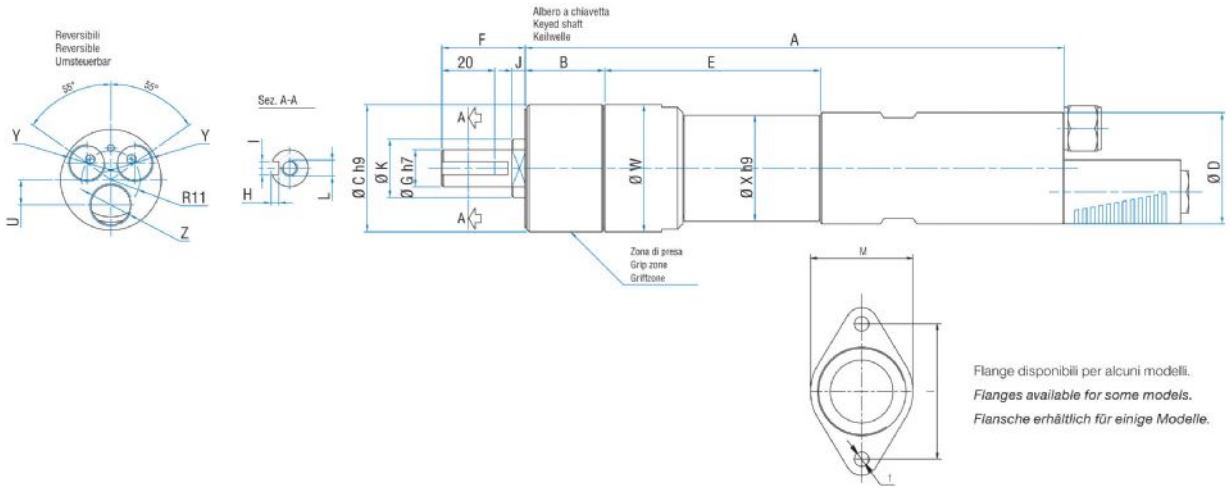

# LANGSAME MOTOREN

SERIE LGG - Umsteuerbar

WATT: 400 / VERBRAUCH: 560 Nl/1'

Messwerte bei einem Druck von 6 bar - Mindestdurchmesser des Zuluftschlauchs 8 mm

Datenblatt
**LGG200R**

| Schablone | Code | A | B | C | D | E | F | G | H | I | J | K | L | U | V | W | X | Y | Z |
|---|---|---|---|---|---|---|---|---|---|---|---|---|---|---|---|---|---|---|---|
| LGG200R | 8731215 | 203,5 | 29,5 | 48 | 42 | 81,5 | 31,5 | 14 | 3 | 5 | 5 | 22 | M6 | 11 | 13 | 48 | 40 | 1/4" | 3/8" |