Bohreinheiten

Mehrfachbohrköpfe mit einstellbarem Abstand - Spannweite bis 5 mm

Datenblatt
MINI2

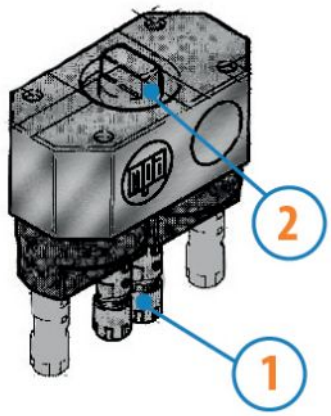

1. Futter mit einstellbarem Achsabstand
2. Verbindung mit der Bohreinheit

Beschreibung

Sie können an alle elektropneumatischen Einheiten der Baureihe TEP, an alle pneumatischen Einheiten der Baureihe TAG und TASG und an die pneumatischen Einheiten der Baureihe TFLG (ausschließlich Hub 50/50) angebaut werden.

Produktdatenblätter

Modell	MINI2
Bestellnr.	3732418
Bohrfutter - N°	2
D - min	13,5
D - max	69,5
U max	3500