MOTEURS D´UNE PUISSANCE DE PLUS DE 1000 W

SERIE LKW - Non réversibles

WATT: 1340 / CONSOMMATION: 1400 Nl/1'

Fiche technique
LKW40D



1. Arbre cylindrique avec rainure de clavette
2. Graisseur
3. Entrée d´air
4. Echappement d´air

Fiche technique

Rotation droite - Modèle	LKW40D
Rotation droite - Code	8711240
Vitesse tours/min - à vide	3500
Vitesse tours/min - Puissance max	1700
Couple Nm - Puissance max	7,5
Couple Nm - Mini de démarrage	8,9

Caractéristiques du formulaire

Condition normale de livraison:
arbre cylindrique et corps comme dans l'image.
Sur demande:
Arbre
-fileté - indication /AF (exclu la rotation à gauche - soumis à vérification pour réversibles)
- conique - indication /AC
- avec pinces - indication /AP

MOTEURS D´UNE PUISSANCE DE PLUS DE 1000 W

Fiche technique
LKW40D

SERIE LKW - Non réversibles

WATT: 1340 / CONSOMMATION: 1400 Nl/1'

Courbes caractéristiques

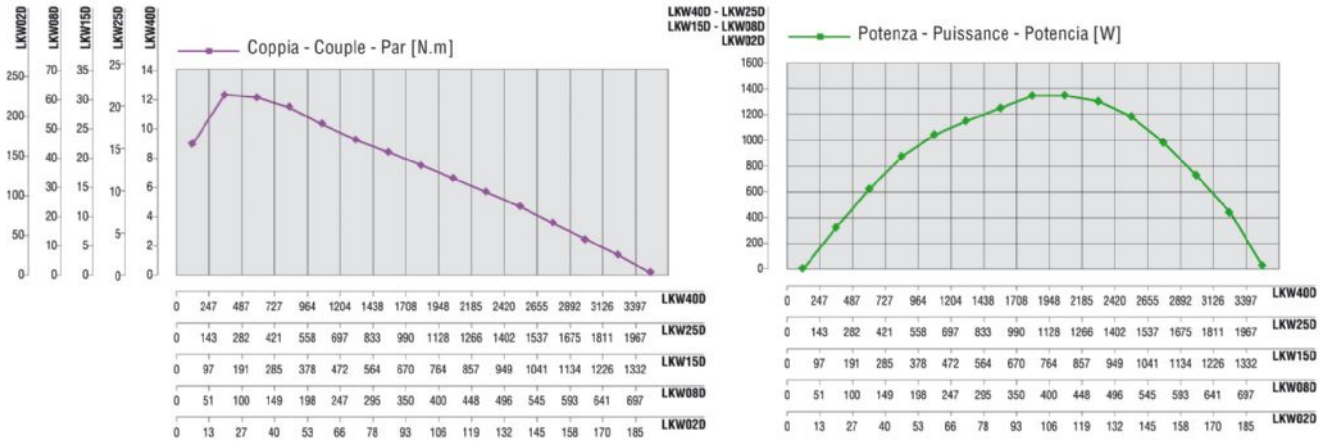

Charges radiales et axiales admissibles

Modèle	Code	Fr (N)	Fa (N)	Co (N)
LKW40D	8711240	2850	3900	7800

Dimensions hors tout

MOTEURS D´UNE PUISSANCE DE PLUS DE 1000 W

Fiche technique
LKW40D

SERIE LKW - Non réversibles

WATT: 1340 / CONSOMMATION: 1400 Nl/1'

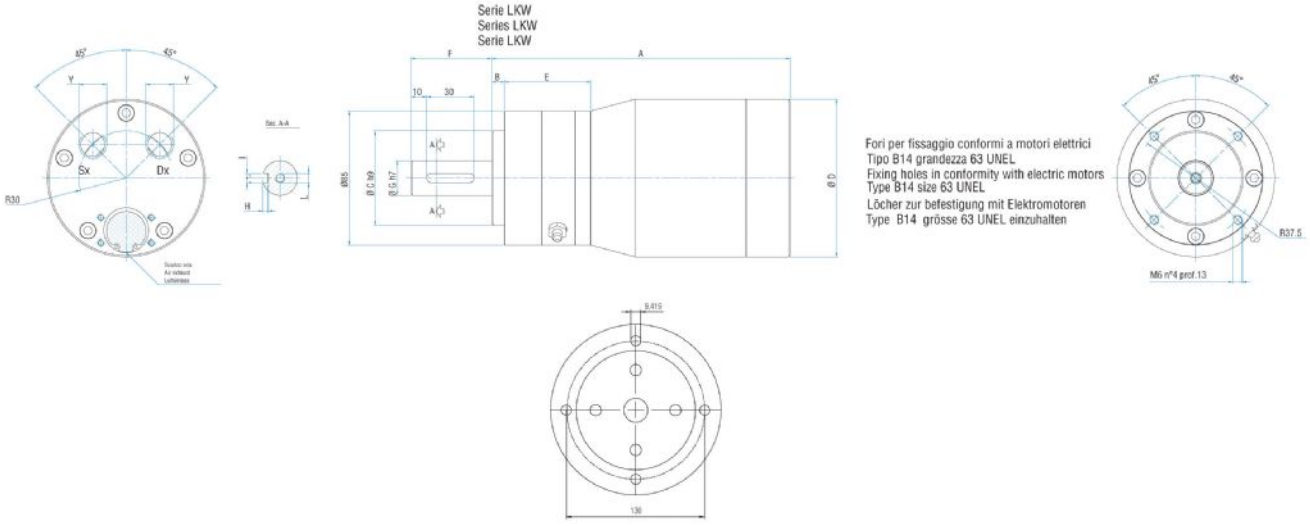

Flange disponibili per alcuni modelli.
Flanges available for some models.
Flansche erhältlich für einige Modelle.

Modèle	Code	A	B	C	D	E	F	G	H	I	J	K	L	Y	Z
LKW40D	8711240	189,2	8	60	100	54,8	51,2	22	3,5	6	/	/	M6	3/8"	/