MOTEURS D´UNE PUISSANCE DE PLUS DE 1000 W

SERIE NK - Non réversibles

WATT: 3100 / CONSOMMATION: 2800 Nl/1"

Fiche technique
NK1900S



1. Arbre cylindrique avec rainure de clavette
2. Graisseur
3. Entrée d´air
4. Echappement d´air

Fiche technique

Rotation gauche - Modèle	NK1900S
Rotation gauche - Code	8721263
Vitesse tours/min - à vide	1850
Vitesse tours/min - Puissance max	1350
Couple Nm - Puissance max	22
Couple Nm - Mini de démarrage	53

Caractéristiques du formulaire

Condition normale de livraison:
arbre cylindrique et corps comme dans l'image.
Sur demande:
Arbre
-fileté - indication /AF (exclu la rotation à gauche - soumis à vérification pour réversibles)
- conique - indication /AC
- avec pinces - indication /AP

MOTEURS D´UNE PUISSANCE DE PLUS DE 1000 W

Fiche technique
NK1900S

SERIE NK - Non réversibles

WATT: 3100 / CONSOMMATION: 2800 Nl/1"

Courbes caractéristiques

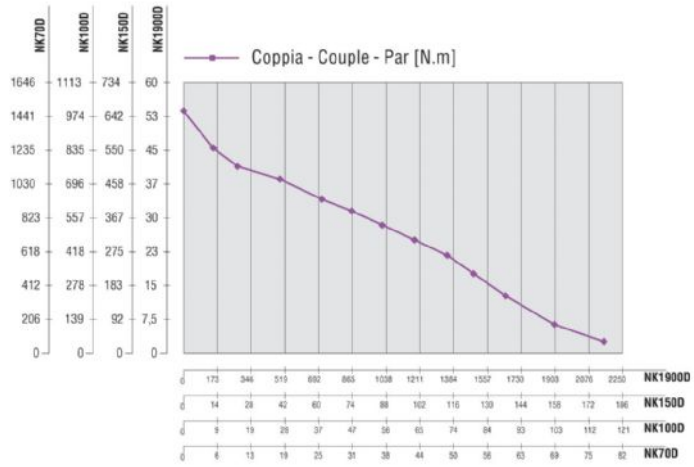

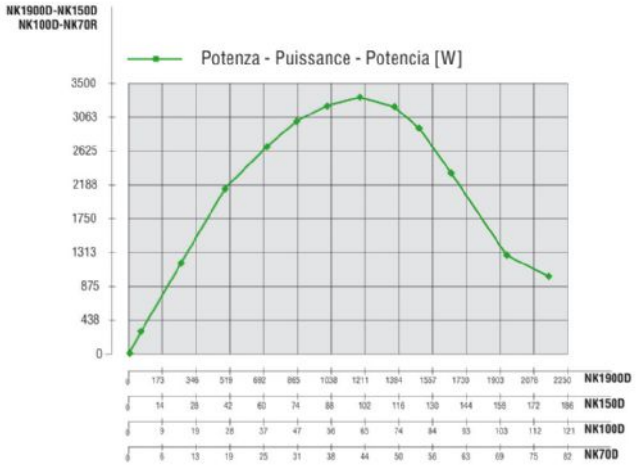

Charges radiales et axiales admissibles

Modèle	Code	Fr (N)	Fa (N)	Co (N)
NK1900S	8721263	11000	8000	54000

Dimensions hors tout

MOTEURS D´UNE PUISSANCE DE PLUS DE 1000 W

SERIE NK - Non réversibles

WATT: 3100 / CONSOMMATION: 2800 Nl/1"

Fiche technique

NK1900S

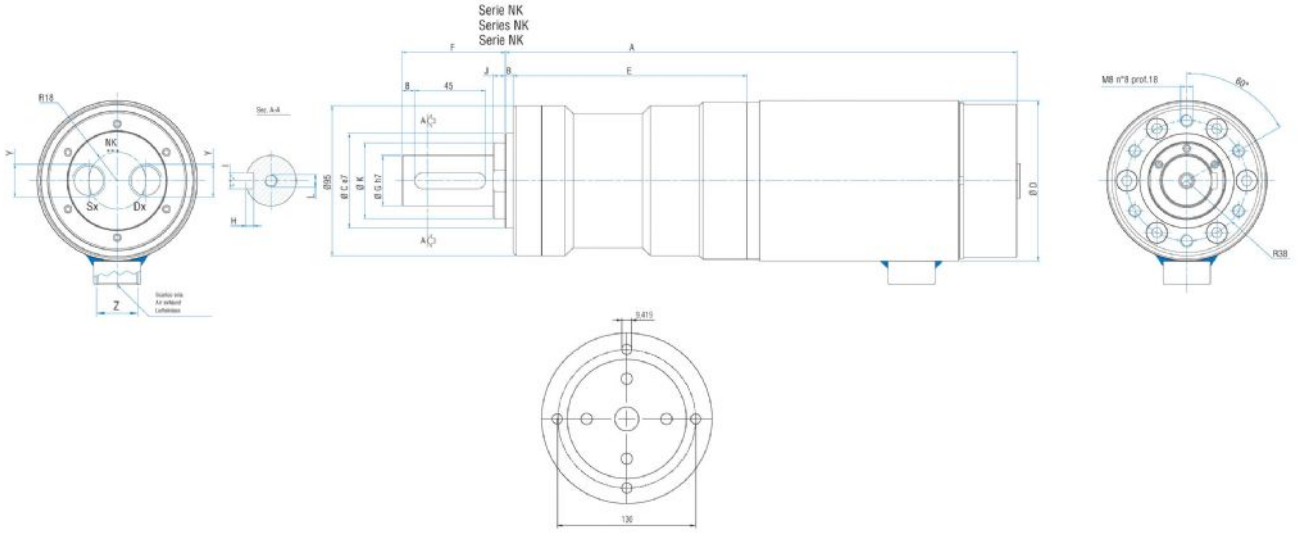

Flange disponibili per alcuni modelli.

Flanges available for some models.

Flansche erhältlich für einige Modelle.

Modèle	Code	A	B	C	D	E	F	G	H	I	J	K	L	Y	Z
NK1900S	8721263	331,8	5	60	101,6	148,3	65,5	32	5	10	7,5	48	M8	1/2"	3/4"